Seahonence Bed™

SS-6510TH
多機能ストレッチャー
(ハイローストレッチャー)

取扱説明書

《保証書付》

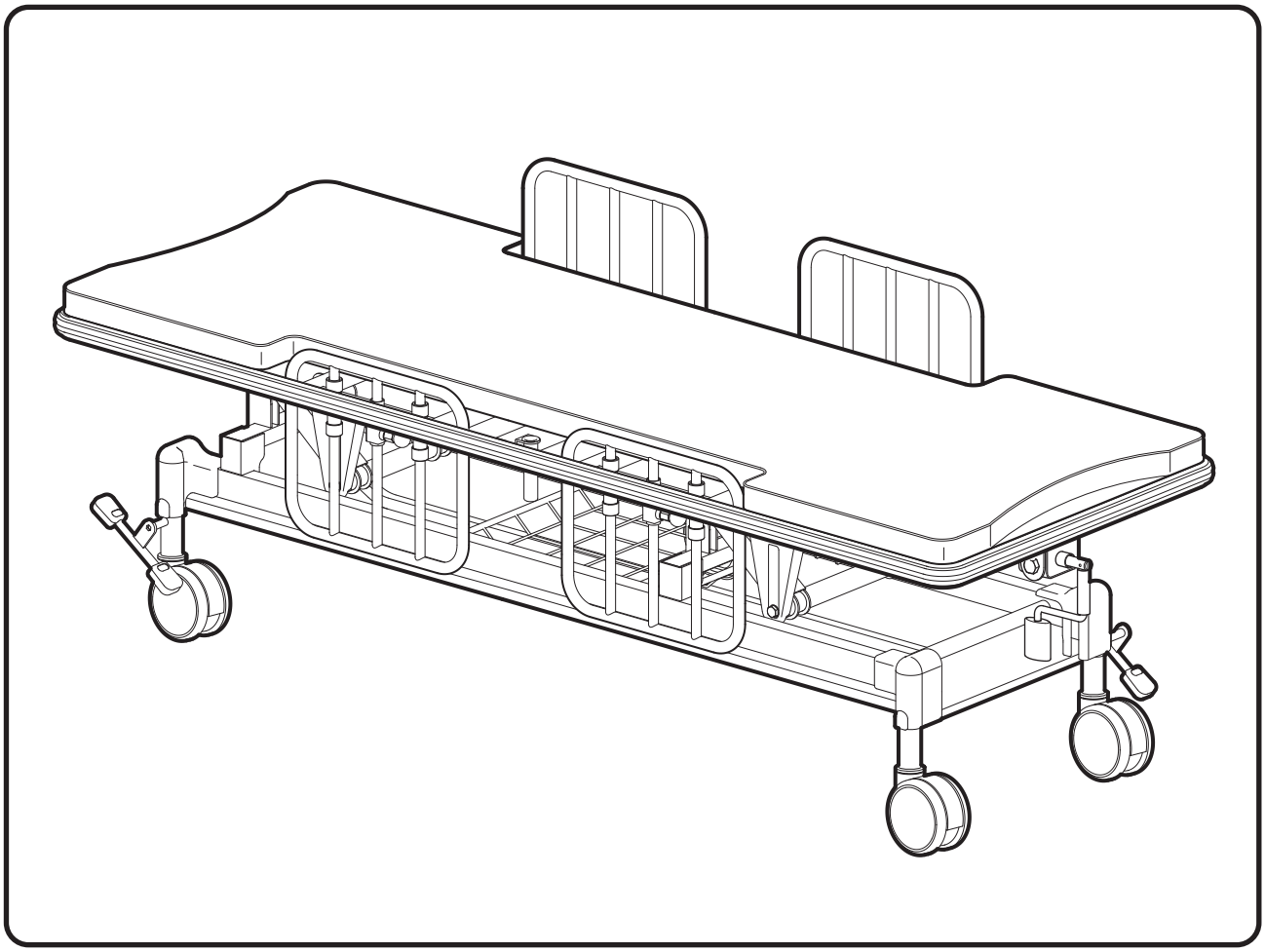

多機能ストレッチャーを正しくお使いいただくためにシーホネンスからのお願い

このたびは、多機能ストレッチャー【SS-6510TH】をお買い上げいただき、まことにありがとうございます。

●この取扱説明書にはご使用上の注意事項や操作方法が記載されています。

●ご使用になる前に、この取扱説明書をよくお読みになって、正しくお使いください。

●お読みになった後も、いつでも見られる場所に大切に保管してください。

●ご不明な点がございましたら、お買い上げの販売店にお問合せください。

シーホネンス株式会社

もくじ

はじめに
必ずお読みください

安全にお使いいただくために …… 2〜4
■表示と絵表示について …… 2
■警告内容について …… 3
■注意内容について …… 4
各部の名称 …… 5

とにかく
使ってみる

操作(動作)のしかた …… 6〜9
■クランクハンドルを使用する …… 6
■クランクハンドルの操作方法 …… 6
■サイドレールの使用方法 …… 7
■酸素ボンベホルダーの使用方法 …… 7
■IVポールの取り付け …… 8
■IVポールの収納方法 …… 8
トータルロックキャスターについて …… 9
■トータルロックキャスターの位置 …… 9
■トータルロックキャスターの操作方法 …… 9

もし
必要なとき

日常のお手入れ …… 10
故障かな?と思ったら …… 10
仕様 …… 11
アフターサービスについて …… 12
保証書 …… 12

安全にお使いいただくために

■必ずお読みください

必ずご使用前に『**安全にお使いいただくために**』をよくお読みになり正しくお使いください。
製品を安全にお使いいただき、あなたや他の人々への危害や損害を未然に防止するためのものです。

■表示と絵表示について

説明書の内容を無視し、誤った使い方をしたときに生じる危険や損害の程度を下の表示（絵表示と用語）で区分し、説明しています。いずれも安全に関する重要な内容ですので、必ず守ってください。

 警　告	この表示を無視して、誤った取り扱いをすると、人が命にかかわるけがを負う可能性が想定される内容を示しています。
 注　意	この表示を無視して、誤った取り扱いをすると、人がけがを負う可能性及び物的損害の発生が想定される内容を示しています。
〔絵表示の例〕  感電注意	△記号は、警告・注意を促す内容があることを告げるものです。図中の中に具体的な注意内容(左の図の場合には『感電注意』)が描かれています。
 分解禁止	⃠記号は、禁止の行為であることを告げるものです。図の中に具体的な禁止内容（左の図の場合には『分解禁止』）が描かれています。

多機能ストレッチャーのご使用時には、下記の項目の『警告』および『禁止』を必ずお読みください。
注）表記中の(p ※)は参照先ページを示しています。

■警告ラベルについて(p 2)
■警告内容について(p 3)
■注意内容について(p 4)

⚠ 警 告

以下の項目は、全て危険行為ですので必ず守って下さい。守らなければ人が生命にかかわるけがを負う可能性が想定されます。

●多機能ストレッチャーの中やフレームの間にもぐりこまない

警 告

多機能ストレッチャーの可動部分とフレームやサイドレールとの間に頭や、腕や足を挟むとケガの原因となります。ストレッチャーの中にもぐり込んだり、ストレッチャーの中に頭、腕や足などを入れないこと。多機能ストレッチャーの下や周りに障害物がないか確認して操作してください。

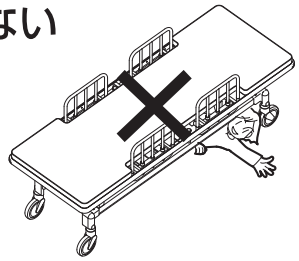

●踏み台代わりにしたり、多機能ストレッチャーの上で飛び跳ねない

警 告

多機能ストレッチャーからの転落、転倒してケガの原因となります。特にお子さまにご注意ください。

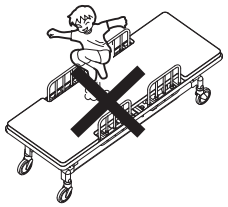

●サイドレールのすき間に注意

警 告

事故、ケガの原因となります。
サイドレールのすき間に頭や首が入らないよう注意してください。すき間に入ると抜けなくなり、ケガをする恐れがあります。



●手や足などを挟まれないように

警 告

事故、ケガの原因となります。
多機能ストレッチャーの操作時には、頭や腕、足をストレッチャーの外に出してサイドレールや周辺の家具などに挟まれたりしないように十分注意してください。また、医師や、看護、介護される方も患者さんの身体の位置や、状態に注意して行ってください。特に、ストレッチャーの操作中は、ベッドフレーム、ボトムの下に手や足を入れないでください。

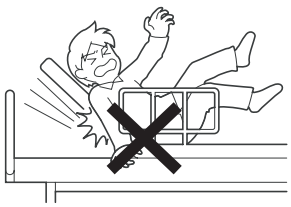

●症状にあわせて使用してください

警 告

患者さんあるいはご家族の方が直接ストレッチャーを操作される場合は、医師や介護する方から症状にあった使用方法について十分説明をうけたうえでご使用ください。
症状によっては、ストレッチャーの操作が症状を悪化させる場合があります。



●乳幼児には使用しないでください

警 告

事故、ケガの原因となります。
この多機能ストレッチャーは、大人用の設計になっています。乳幼児が使用しますとサイドレールのすきまに挟まったり、すきまから転落する可能性がありますので絶対に使用しないでください。

安全にお使いいただくために

⚠ 注 意　以下の項目は、全て危険行為ですので必ず守って下さい。守らなければ人がケガを負う可能性や物品的損害の発生が想定されます。

●多機能ストレッチャーを二人以上で使用しない

注　意

事故、破損の原因となります。
この多機能ストレッチャーの最大使用者体重は1350N(138kg)です。

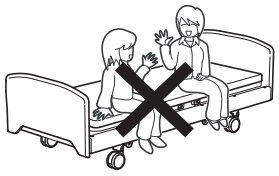

●クランクハンドルの操作は慎重におこなう

注　意

事故、ケガの原因となります。
クランクハンドルの操作は便利で簡単ですが、操作時は患者さんの身体位置、状態を確認しながらおこなってください。
また、操作前にストレッチャーの下および、ストレッチャー周辺を十分にチェックしてからおこなってください。

●不安定な路面での移動はさける

注　意

事故、ケガの原因となります。
凹凸の激しい路面や、段差の大きな路面での移動はできるだけ行わないでください。
もしそのような場所で移動される場合は、ゆっくり移動させてください。

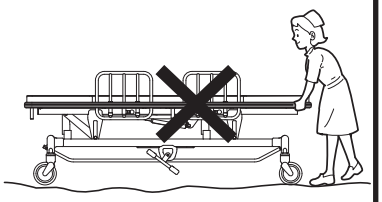

●多機能ストレッチャーからの転落に十分注意する

注　意

サイドレール使用時でも、サイドレールとサイドレールのすき間から落下したり、サイドレールの上から身をのり出して落下して、ケガをする恐れがあります。

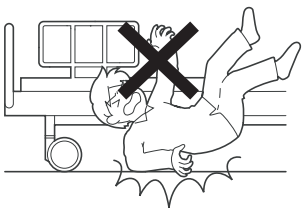

各部の名称

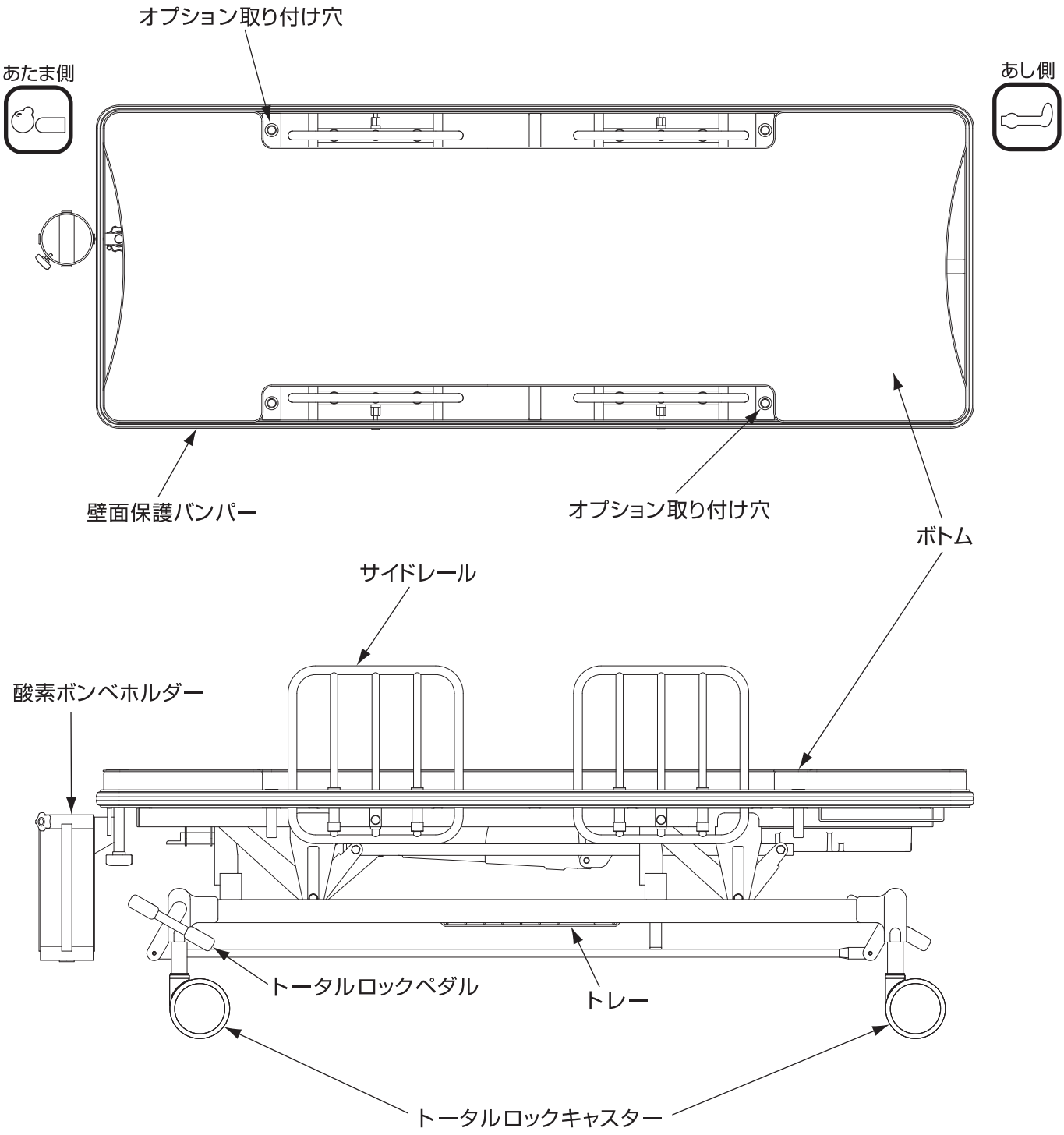
オプション取り付け穴
あたま側
あし側
壁面保護バンパー
オプション取り付け穴
ボトム
サイドレール
酸素ボンベホルダー
トータルロックペダル
トレー
トータルロックキャスター

操作(動作)のしかた

クランクハンドルを使用する

●ハンドル操作により、高さをベッドの床高に合わせることができます。

●ハンドルを右に回すと床高が上がり、左に回すと下がります。

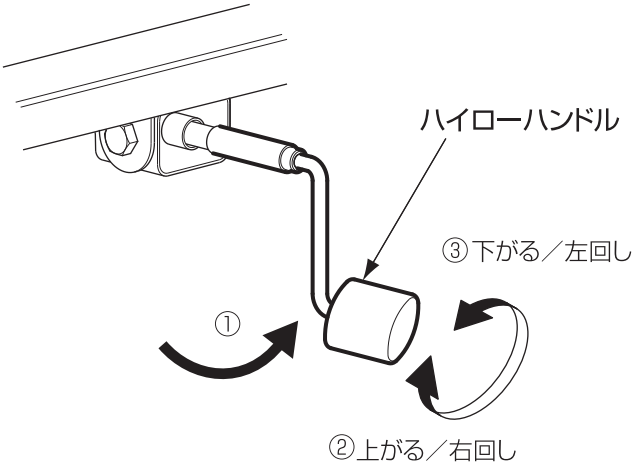

ハイローハンドル

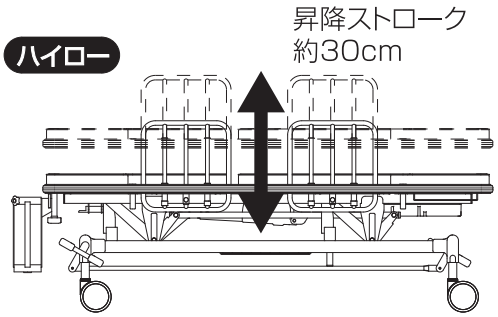

クランクハンドルの収納時と使用時の操作方法

●ハンドルは折りたたんでコンパクトに収納できます。収納時はベッド移動やベッド周りでの治療作業の妨げになることはありません。

●ハンドルを収納する(使用後は必ず折りたたんで収納してください)とストッパーが自動的にかかり不用意にギャッチ機構が動く心配がありません。

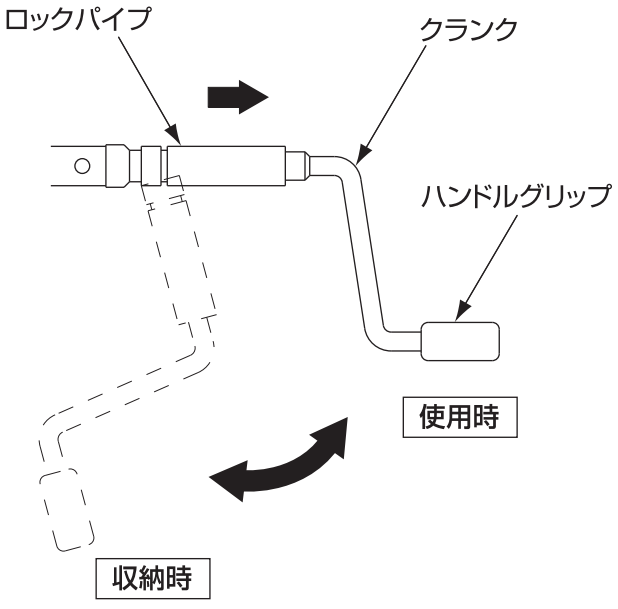

ハンドルを収納するとき

①ロックパイプを手で握り、手前に引き出します。
②下側にハンドルを倒すと収納できます。

ハンドルを使用するとき

①クランクを手で握り、上に引き上げます。
②上に引き上げますとロックパイプが自動的にロックし、ハンドルの操作をすることができます。

警　告

事故、破損、ケガをします。

●脚を引っ掛けたり転倒の可能性があるので、使用後は必ずハンドルを収納してください。

●ハイローが上がりきる、また下がりきるとそれ以上回転しませんので回さないでください。

●クランクハンドル使用時は、必ずキャスターをロックして下さい。使用中にストレッチャーが動き、ケガや思わぬ事故の原因となります。

■サイドレールの使用方法

多機能ストレッチャー本体の左右に、搬送時などの転落事故を防止するサイドレールを備えています。ワンタッチ操作で簡単の上げ下げができます。

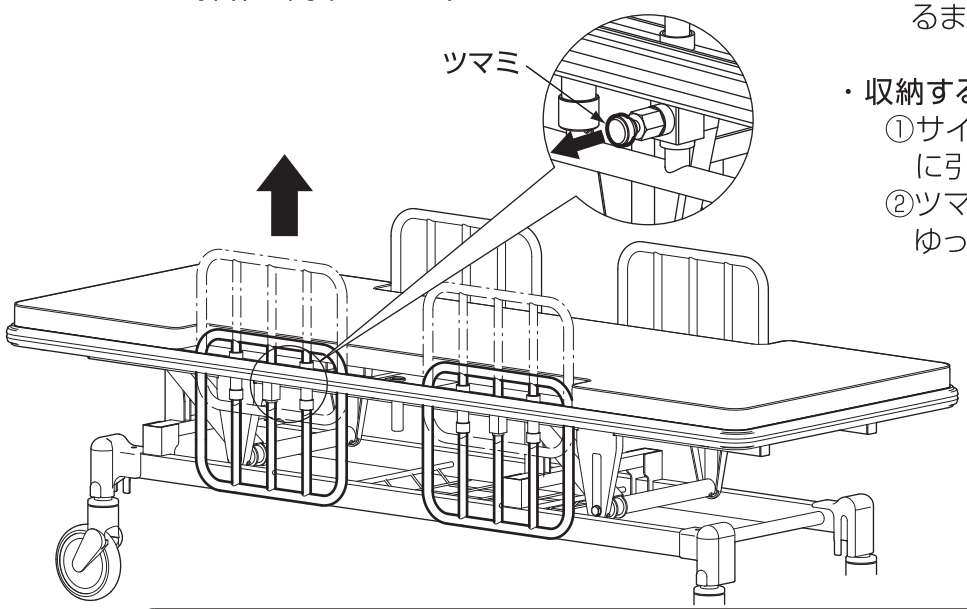

●サイドレールの使用方法

・使用するとき

①サイドレールの上部を持ってロックするまで引き上げます。

・収納するとき

①サイドレールをつかんでツマミを手前に引きロックを外します。

②ツマミを引いたまま、サイドレールをゆっくり下ろします。

サイドレールを操作するときはこの部分を持ってください。

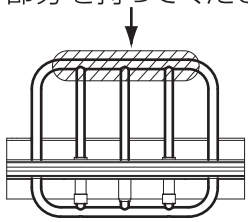

警　告

●サイドレールを持っての移動は避けて下さい。
●サイドレールを使用する際には、手や足などを挟まないように注意して下さい。
●サイドレールに寄りかかったり無理な荷重をかけないで下さい。

■酸素ボンベホルダーの使用方法

多機能ストレッチャーのあたま側下部に、酸素ボンベ500Lを縦方向に装着できるホルダーを備えています。未使用時は本体下部に回転させて収納することができます。

●酸素ボンベホルダーの使用方法

①ノブボルトAをゆるめて、酸素ボンベホルダーを酸素ボンベが差し込める位置まで回転させます。位置が決まったらノブボルトAをしっかりと締めてください。

②酸素ボンベを上からゆっくりと差し込み、ノブボルトBをしっかりと締めて、酸素ボンベを固定してください。

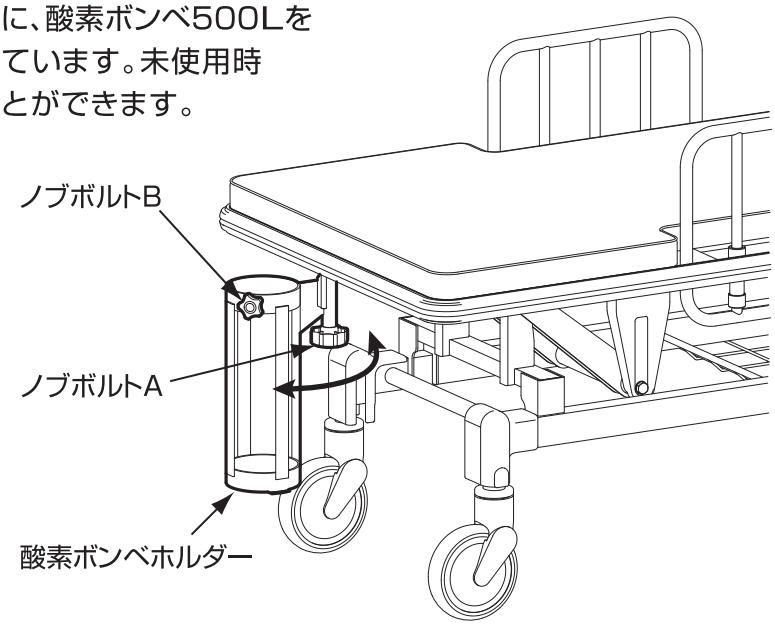

警　告

●ノブボルトはゆるまないようにしっかりと締めてください。移動中に抜けると大変危険です。

操作(動作)のしかた

■IVポールの取り付け

多機能ストレッチャー本体のオプション取付け穴に、
ＩＶポール(別売り)を取付けることができます。

●ＩＶポール(別売り)は多機能ストレッチャーのオプション取付穴(４ヶ所)に、しっかりと奥まで差し込んで使用して下さい。

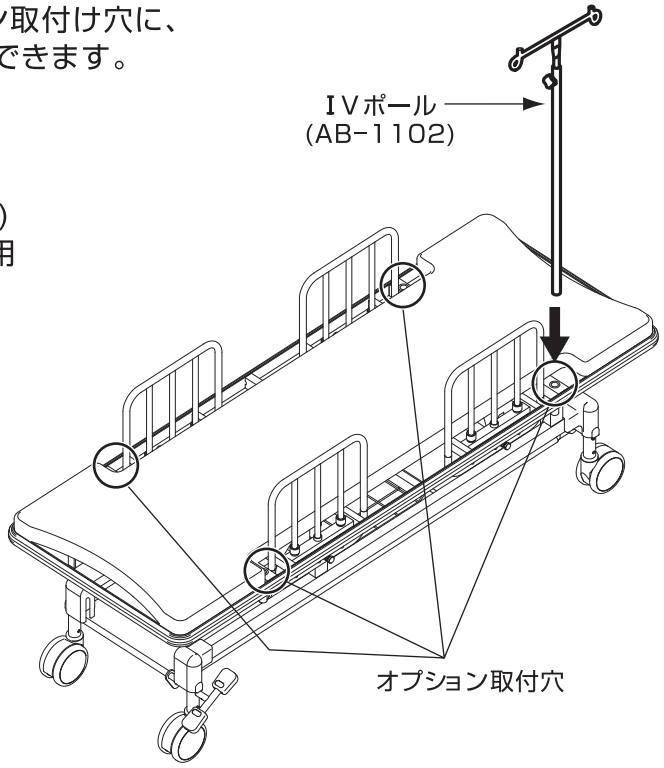

警　告

●IVポールを差し込んだ状態でIVポールを持っての移動は避けて下さい。

■IVポールの収納方法

多機能ストレッチャーのボトム裏側にＩＶポール(別売り)を収納することができます。

●多機能ストレッチャーのあたま側からＩＶポール(別売り)を図のように収納ホルダーに差し込みます。

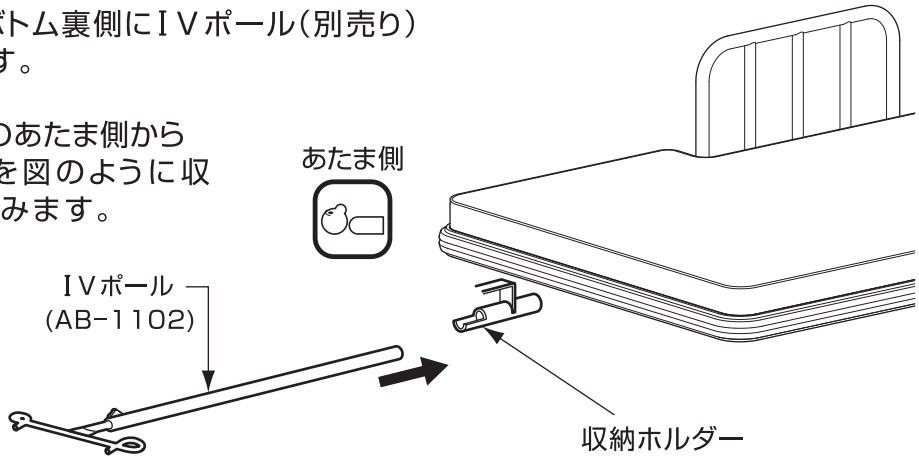

警　告

●IVポールを収納するときは必ず奥まで差し込んでください。
多機能ストレッチャー本体より飛び出していると、衣服などに引っかかり大変危険です。

トータルロックキャスターについて

■トータルロックキャスターの位置

●トータルロックキャスターの操作ペダルは多機能ストレッチャーの両側に
1ヶ所づつあります。

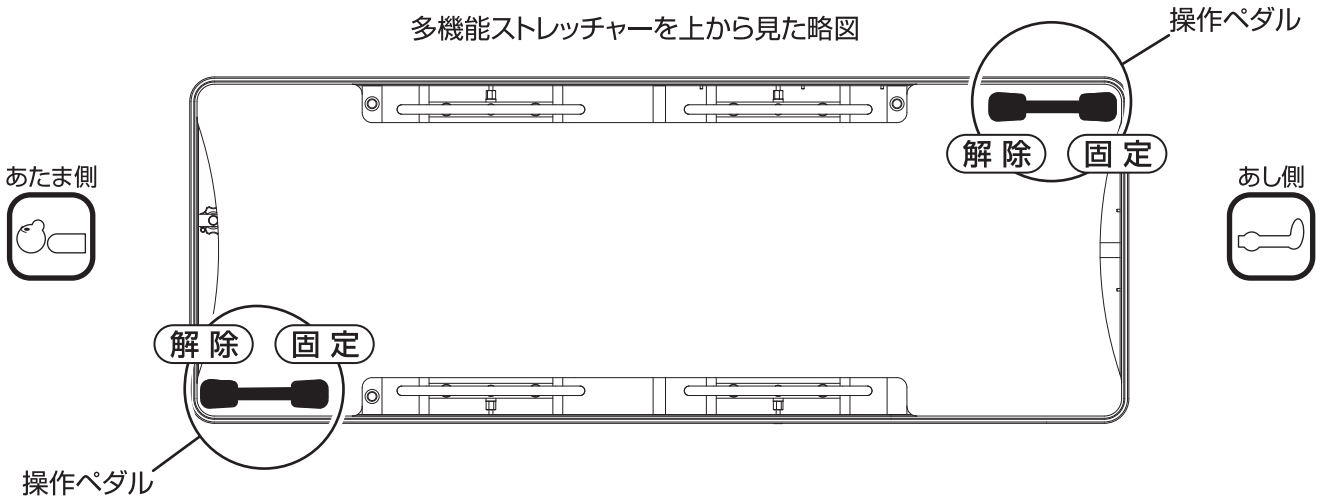

■トータルロックキャスターの操作方法

●トータルロックを固定する

「固定」ラベルが貼ってある操作ペダルを足で矢印方向に踏みおろします。
キャスター４輪とも同時に首振り旋回とタイヤの回転が固定されます。

●トータルロックを解除する

「解除」ラベルが貼ってある操作ペダルを足で矢印方向に踏みおろします。
キャスター４輪とも同時に首振り旋回とタイヤの回転の固定が解除されます。

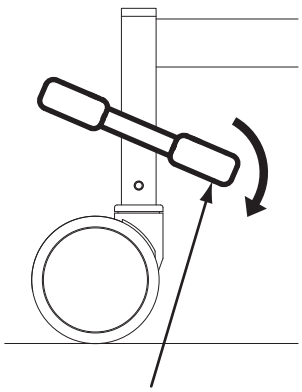

「固定」ラベルの貼ってある操作ペダル

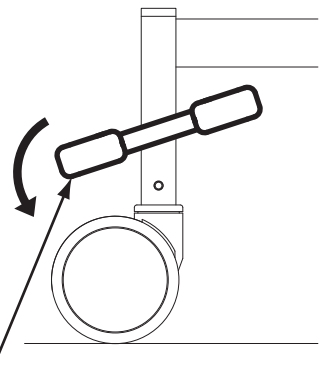

「解除」ラベルの貼ってある操作ペダル

警告

事故、破損、ケガをします。

●移動する際は必ずペダルが解除の位置であることを確認してください。
●多機能ストレッチャーを設置する際はキャスターを固定してください。
●多機能ストレッチャーを移動する際は大きな段差や凹凸の激しい路面および廊下での移動は行わないでください。
万一そのような場所で移動される際は、ゆっくりと移動してください。

日常のお手入れ／故障かな?と思ったら

■日常のお手入れ

清拭する場合

- 柔らかい布を使用し、水で薄めた中性洗剤に浸してよく絞っておこなってください。
- その後、乾いた柔らかい布で拭き取ってください。
- 洗浄液を使用する場合は指定の濃度、消毒剤の取扱説明書などの指示に従ってご使用ください。

消毒用エタノール：76.9%～81.4%	クロルヘキシジン液：0.05%
イソプロパノール：70%	塩化ベンゼトニウム液：0.05%～0.2%
塩化ベンザルコニウム液：0.05%～0.2%	次亜塩素酸ナトリウム：0.02%～0.05%

注　意

破損の原因になります

- ●水で薄めた中性洗剤を使用してください。
  - ・揮発性のもの(シンナー、ベンジン、アセトン、ガソリン、クレゾール)などは絶対に使用しないでください。本体が変色したり、塗装がはがれるおそれがあります。
- ●中性洗剤を使用した場合は、その後、水拭きしてください。
  - ・水拭きをしないと樹脂の部分が割れるおそれがあります。
- ●オゾン殺菌器、オートクレーブ滅菌器などには対応できません。

■故障かな?と思ったら

●故障でない場合がありますので、修理を依頼される前に以下の項目をチェックしてください。
それでも直らない場合は、多機能ストレッチャーの使用を中止して、販売店に修理をご依頼ください。

症　状	チェック	処　置
クランクハンドルが回らない	多機能ストレッチャーの周辺や可動部に障害物がありませんか?	障害物を取り除いてください。
サイドガードがロックされない	ロックがかかる高さまでサイドレールを上げていますか?	ロックがかかる高さまでサイドレールを上げてください。
サイドガードが下がらない	サイドガードがロックされていませんか?	ツマミを引いてロックを解除してください。
多機能ストレッチャーの移動が出来ない	キャスターがロックされていませんか?	キャスターのロックを解除してください。

仕　様

	品　　名	多機能ストレッチャー
	品　　番	SS-6510TH
寸法	全　　長	1900㎜(酸素ボンベホルダー収納時) 2020㎜(酸素ボンベホルダー使用時)
	全　　幅	700㎜
	ボトム長さ	1867㎜
	ボトム幅	670㎜
	高　　さ	600～900㎜(ゆかからボトム面までの高さ)
	キャスター	トータルロックキャスター 車輪径125㎜双輪キャスター
材質	メインフレームの材質と表面処理	鋼鈑および鋼管　抗菌粉体塗装
	ボトムの材質と表面材料	合板およびウレタンフォーム ビニールレザーシート
	壁面保護バンパーの材質	軟質材
ハイロー	駆動方式	クランクハンドル
	調節量	約300㎜
最大使用者体重/安全使用荷重		1350N(138kg)／1700N(174kg)

MEMO

MEMO

保証とアフターサービス

修理を依頼されるとき

故障した際は、お買い上げ販売店もしくは弊社カスタマーサポートまでご連絡ください。

■連絡していただきたい内容

●品名、品番　●故障・異常の内容(できるだけ詳しく)　●お買い上げ日　●お名前、ご住所、電話番号

■修理を依頼される前に

今一度この取扱説明書に記載の内容をよくお読みください。それでも異常のある場合は、お買い上げ販売店もしくは弊社カスタマーサポートにご相談ください。

■保証期間内は

保証書の記載内容に基づき無償で修理いたします。ただし、保証期間内でも修理が有償になる場合があります。詳しくは、保証書をご覧ください。

■保証期間が過ぎているときは

お買い上げ販売店にご相談ください。修理により使用できる製品については、ご要望により有償で修理いたします。

■部品の最低保有年数

弊社ではこのベッドの補修用性能部品(製品の機能を維持するために必要な部品)の最低保有期限を製造打ち切り後8年としております。

アフターサービスについてご不明な点

お買い上げの販売店もしくは弊社カスタマーサポートまでお問い合わせください。

保証書

この多機能ストレッチャーには保証書を添付しています。「販売店・購入日」などの記入をお確かめになり、記載内容をよくお読みいただき、大切に保管してください。保証期間は、お買い上げ日より1年間です。

保　証　書

品名/品番	多機能ストレッチャー/SS-6510TH	保証期間	お買い上げより1年間
お客様	お名前 住所 TEL	販売店	お買い上げ日　　年　月　日 販売店名 住所 TEL

1. 1年間の保証期間に取扱説明書に従った正常な使用状況で故障した場合には、無償修理致します。
2. 保証期間内でも次の場合は有償になります。
   ①使用上の誤りおよび不正な修理や改造による故障および破損。
   ②お買い上げ後の落下等による故障および破損。
   ③火災、地震、水害、落雷、その他天災地変、異常電圧による故障および破損。
   ④本書の提示がないもの。
   ⑤本書にお買い上げ年月日、お客様名、販売店の記入がない場合、あるいは字句を書き換えられた場合。
3. 本書は国内においてのみ有効です。This warranty is valid only in Japan.
4. 本書は再発行いたしませんので紛失しないようご注意ください。

販売店さまへのお願い　お買い上げ日および貴店名、住所、電話番号を記入、捺印したうえでお客様にお渡しください。

修理、お取り扱いなどのご相談は、
まずお買い上げの販売店、弊社カスタマーサポートへお申し付けください。

10月1日は 福祉用具の日

カスタマーサポートお問い合わせ窓口 ▶▶▶　お問い合わせは、カスタマーサポートへ　フリコール 0120-20-1001

シーホネンス株式会社　札幌/仙台/東京/神奈川/名古屋/大阪/高松/広島/福岡/九州/南九州/沖縄
【大阪本社】〒537-0001 大阪市東成区深江北3-10-17　TEL(06)6973-3471
FAX(06)6973-3440

医療・介護用ベッドの最新情報は、シーホネンス・ホームページをご覧ください。**www.seahonence.co.jp**

©2005　SEAHONENCE INC.（シーホネンス株式会社）All Rights Reserved.

'24.09　SMA2416